SEZ. A–A PLINTO DI FONDAZIONE

1:25

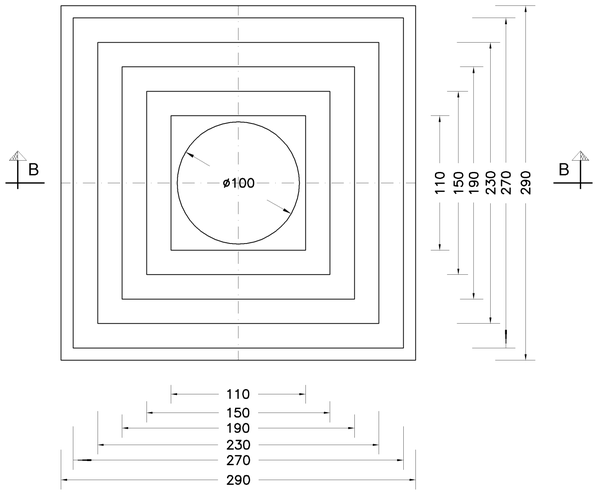

SEZIONE B–B

1:25

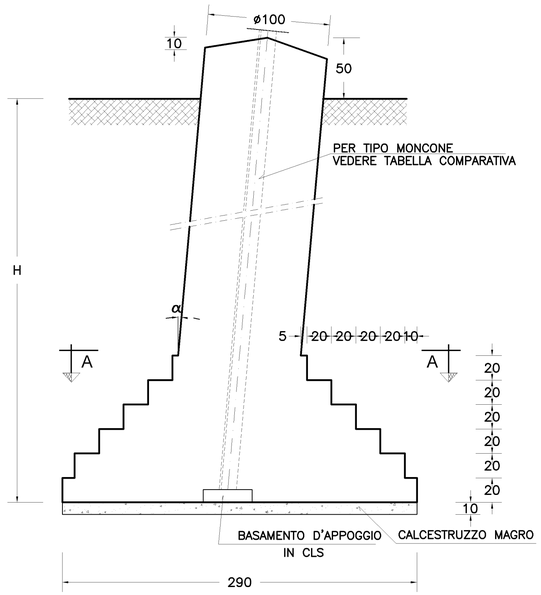

FONDAZIONE		ARMATURA								VOLUME		
TIPO	H (cm)	MARCA	ø (mm)	L parz. (cm)	p (daN/m)	n°	L tot. (cm)	p (daN)	p TOT. (daN)	Vol.cls-250 m³	Vol.cls-150 m³	Vol.scavo m³
LF109/325	325	1	12	433	0,888	22	9526	84,59	477,24	7,536	0,841	28,174
		2	14	519	1,208	12	6228	7523				
		3	8	325	0,395	13	4225	16,69				
		4	24	355	3,551	20	7100	252,12				
		5	14	503	1,208	8	4024	48,61				

FONDAZIONE		ARMATURA								VOLUME		
TIPO	H (cm)	MARCA	ø (mm)	L parz. (cm)	p (daN/m)	n°	L tot. (cm)	p (daN)	p TOT. (daN)	Vol.cls-250 m³	Vol.cls-150 m³	Vol.scavo m³
LF109/335	335	1	12	433	0,888	22	9526	84,59	484,35	7,615	0,841	29,015
		2	14	519	1,208	12	6228	7523				
		3	8	325	0,395	13	4225	16,69				
		4	24	365	3,551	20	7300	259,22				
		5	14	503	1,208	8	4024	48,61				

FONDAZIONE		ARMATURA								VOLUME		
TIPO	H (cm)	MARCA	ø (mm)	L parz. (cm)	p (daN/m)	n°	L tot. (cm)	p (daN)	p TOT. (daN)	Vol.cls-250 m³	Vol.cls-150 m³	Vol.scavo m³
LF109/365	365	1	12	433	0,888	22	9526	84,59	508,22	7,850	0,841	31,538
		2	14	519	1,208	12	6228	7523				
		3	8	325	0,395	15	4875	19,26				
		4	24	395	3,551	20	7900	280,53				
		5	14	503	1,208	8	4024	48,61				

NOTE

- LE MISURE SONO ESPRESSE IN CENTIMETRI SALVO DOVE ESPLICITAMENTE INDICATO.
- LE QUOTE ALTIMETRICHE SONO ESPRESSE IN METRI
- LA QUOTA 0.00 COINCIDE CON LA QUOTA DI PROGETTO
- NELLA PRESENTE TAVOLA SONO RAPPRESENTATE LE POSIZIONI DALLA N° 1 ALLA N° 5
- LE DIMENSIONI DEI FERRI SONO RIFERITE AL LORO INGOMBRO ESTERNO
- GLI ANGOLI DI SAGOMATURA DEI FERRI SONO DI 90° O 45° SALVO ESPLICITA INDICAZIONE.
- PER I FERRI SAGOMATI LA LUNGHEZZA DEI TRATTI RETTILINEI E' CALCOLATA FINO ALL'INIZIO DELL'ARCO DI PIEGATURA
- LA LUNGHEZZA TOTALE DEI FERRI TIENE CONTO DELLO SVILUPPO DI TUTTE LE PIEGATURE PRESENTI

PRESCRIZIONI OPERATIVE

- PREVEDERE UNA ADEGUATA COMPATTAZIONE DEL TERRENO DI RINTERRO (PESO SPECIFICO > 1800 daN/m³)

MATERIALI

- CALCESTRUZZO PER GETTI DI SOTTOFONDAZIONE: Dosaggio 150 daN/m³
- CALCESTRUZZO PER GETTI DI FONDAZIONE: Rck ≥ 250 daN/cm²
- ACCIAIO PER ARMATURE: FeB 44k
- COPRIFERRO: 3 cm
- SOVRAPP. ARMATURA SE NON DIVERSAMENTE SPECIF.: 60 ø

DISEGNI DI RIFERIMENTO

PIANTA ARMATURA PLINTO DI FONDAZIONE

1:25

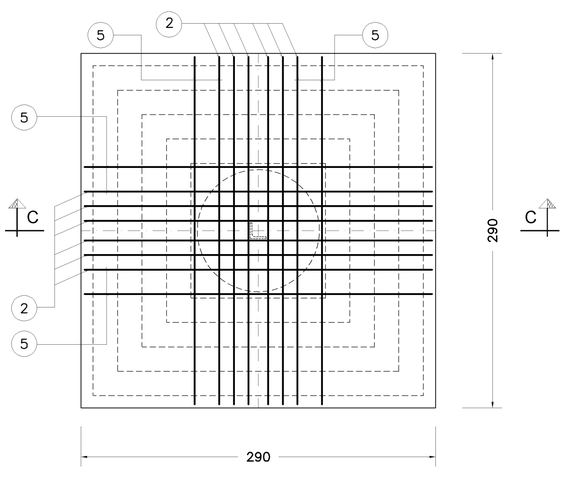

SEZIONE C–C

1:25

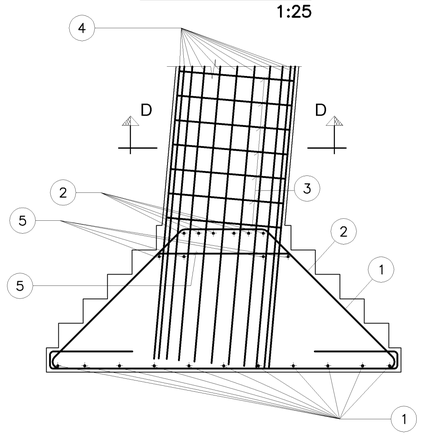

SEZIONE D–D

1:25

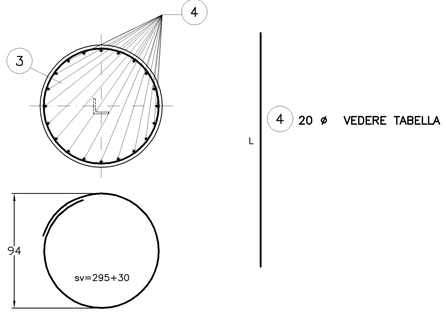

3 1st.ø8/20 L=325

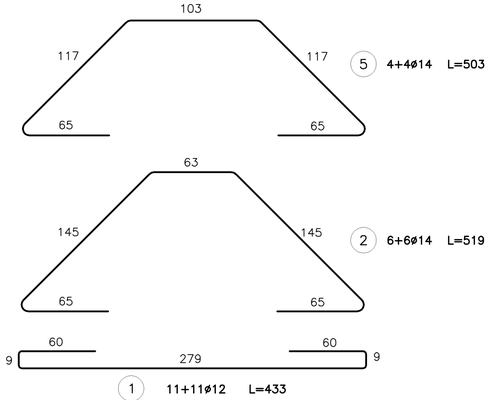

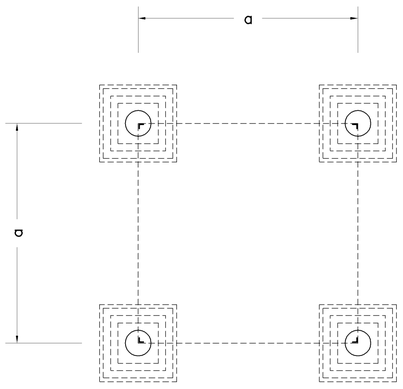

CENTRATURA MONCONE

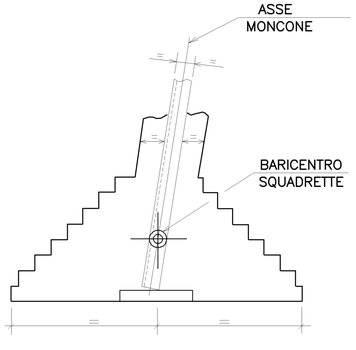

N.B.

PER POSIZIONAMENTO E DISTANZA (a) PLINTO VEDI DIS. DI TRACCIAMENTO
PER POSIZIONAMENTO MONCONE ED INCLINAZIONE PIEDRITTO (α) VEDI DIS. SPECIFICO

MODALITA' DI ESECUZIONE E POSA IN OPERA DELLE ARMATURE

(salvo diverse esplicite disposizioni)

PIEGATURE : devono essere effettuate a freddo, secondo lo schema illustrato :

a=risvolto ortogonale disegno

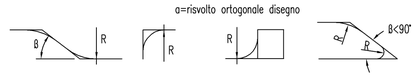

Ø (mm)	6	8	10	12	14	16	18	20	22	24	25	26	30
R (mm)	12	16	20	24	56	64	72	100	110	144	150	156	180

REVISIONI

N.	DATA	DESCRIZIONE	ELABORATO	VERIFICATO	APPROVATO
01	4/12/2008	Aggiunto allungato H=365 cm	G.Maffioletti CESI S.p.A.	A. Cadore L. Alario CESI S.p.A. ING-ILC	R. Rendina ING-ILC
00	19/12/2007	PRIMA EMISSIONE	G. Maffioletti CESI S.p.A.	F. Gatti L. Alario CESI S.p.A. ING-ILC	R. Rendina ING-ILC

TIPOLOGIA DELL'ELABORATO	CODIFICA DELL'ELABORATO
Disegni fondazioni	P005DF007

Terna

PROGETTO: N.A.

TITOLO: LINEE 132-150 kV TIRO PIENO UNIFICATE

FONDAZIONE LF109

RICAVATO DAL DOC. TERNA

CLASSIFICAZIONE DI SICUREZZA: USO AZIENDALE

NOME DEL FILE	SCALA CAD	FORMATO	SCALA	FOGLIO
LF109_132-150_01.DWG	1 unità = 0.4	A1	1 : 25	1 / 1

Questo documento contiene informazioni di proprietà Terna S.p.A. e deve essere utilizzato esclusivamente dal destinatario in relazione alle finalità per le quali è stato ricevuto. E' vietata qualsiasi forma di riproduzione o di divulgazione senza l'esplicito consenso di Terna S.p.A.

This document contains information proprietary to Terna S.p.A. and it will have to be used exclusively for the purposes for which it has been furnished. Whichever shape of spreading or reproduction without the written permission of Terna S.p.A. is prohibit.

(Formato A1 841x594)